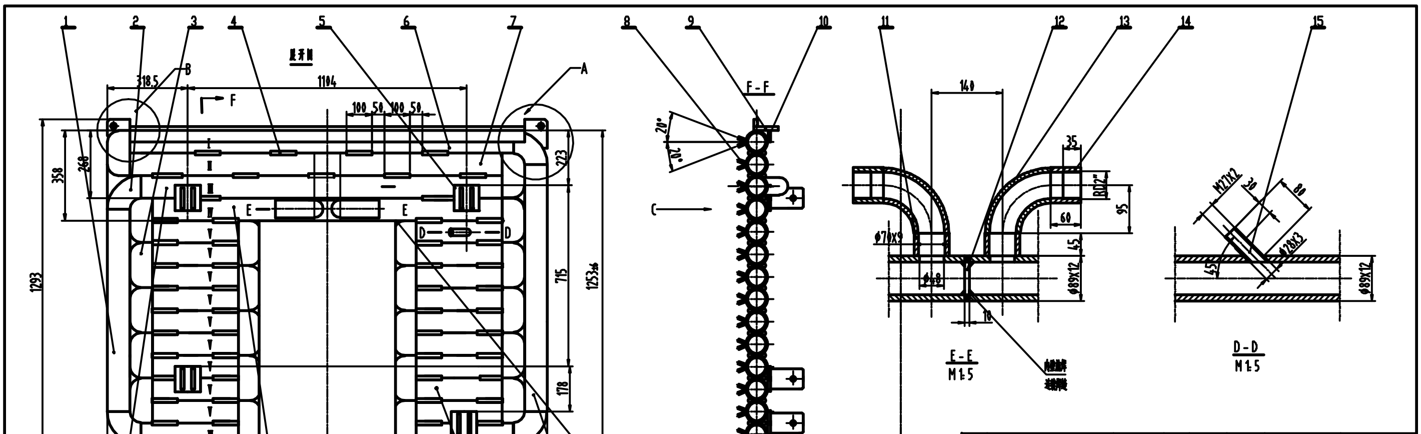
展开图
1
2
3
4
5
6
7
8
9
10
11
12
13
14
15
A
B
F
E
D
C
318.5
1104
100 50 100 50
358
268
1293
123
715
1253.6
178
600
1741
16
17
18
19
20
21
F-F
20°
20°
140
35
R102
95
60
45
Ø70x9
Ø89x12
10
E-E
M1:5
M27x2
20
80
Ø8x3
45
D-D
M1:5

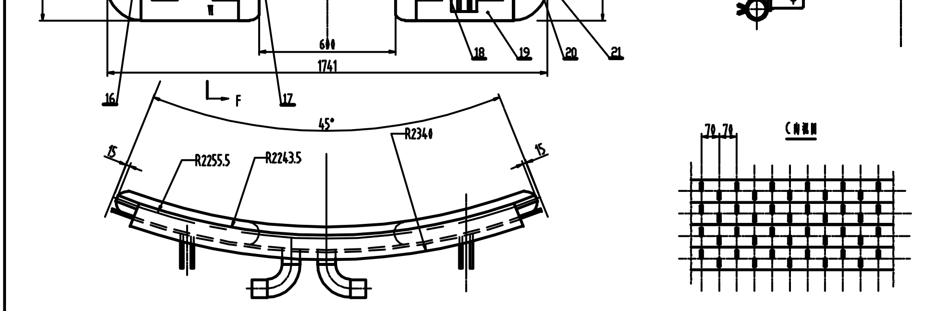
45°
R2340
R2255.5
R2243.5
15
15
70 70
C向视图

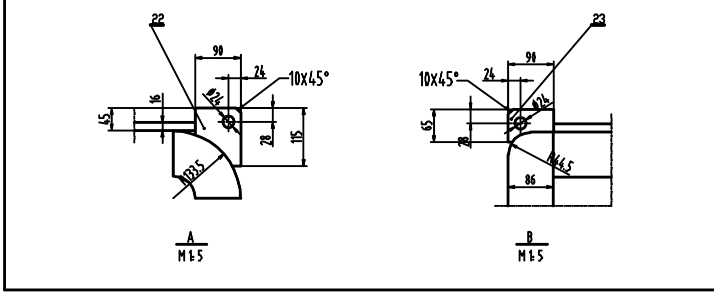
22
90
24
10X45°
45
16
Ø24
28
115
R133.5
A
M1:5
23
10X45°
90
24
65
Ø24
28
86
R44.5
B
M1:5

技术要求

1、所有钢管应符合标准的要求，不得有影响强度的缺陷存在，施工前应逐根检查。

2、焊缝符合 YB/T036.11-92标准Ⅲ级焊缝的要求。

3、管内清理干净，不允许有异物残渣。

4、展开图上标注的长度尺寸是指沿 R2255.5 半径展开的弧长。

5、水冷块的工作压力 0.5MPa，水压试验压力 1.6MPa，保压时间 30 分钟，不允许有泄漏。

6、挂耳横向位置尺寸按照安装护壁框架上的情况可以适当变更，挂耳在护壁和框架组装时定位焊接。

序号	材料名称及规格	材质	件数	单件重量 kg	总计重量 kg	图号或标准号	备注
23	右挂耳 24钢板	Q235-A	1	0.8	0.8		
22	左挂耳 24钢板	Q235-A	1	1.3	1.3		
21	三角筋板 10钢板	Q235-A	11	0.75	8		
20	直管 Ø89x12x980	20G	1	17	17		
19	Ⅵ管 Ø89x12x354	20G	2	7	14	GN3087-82	
18	Ⅴ管 Ø89x12x310	20G	18	6	108	GN3087-82	
17	Ⅳ管 Ø89x12x1385	20G	1	33	33	GB3087-82	
16	Ⅲ管 Ø89x12x1429	20G	1	34	34	GB3087-82	
15	测温接头	Q235-A	1	0.2	0.2	HYG.1.02-6-3	
14	接头	20	2	0.7	1.4	HYG.1.02-6-2	
13	90° 弯头 Ø10x9	20G	2	1.8	3.6		
12	盲板 Ø65x10	Q235-A	1	0.3	0.3		
11	钢管 Ø70x9x45	20G	2	0.7	1.4	GB3087-82	
10	筋板 10钢板	Q235-A	1	5	5		
9	底板 16钢板	Q235-A	1	19	19		
8	锚固钉 Ø10x30	Q235-A	350	0.02	7		
7	Ⅱ管 Ø89x12x1475	20G	1	35	35	GB3087-82	
6	Ⅰ管 Ø89x12x1520	20G	1	37	37	GB3087-82	
5	挂耳	Q235-A	4	3.1	12.4	HYG.1.02-6-1	
4	圆钢 Ø16x100	Q235-A	120	0.16	18		
3	180° 弯头 Ø89x12	20G	22	3	66		
2	90° 弯头 Ø89x12	20G	4	3.3	13.2		
1	直管 Ø89x12x805	20G	1	11.5	11.5		

						水冷板(7)		华菱集团 衡钢技术中心
标记	处数	分区	更改文件号	签名	年、月、日			材料标记
设计	设计人		制图	制图人		阶段标记	重量	比例
批准	批准人		标准化	标准化			625	SCALE
审核	审核人					共 M 张	第 N 张	HYG1.02-6改A
工艺	工艺人		描图	CAD				